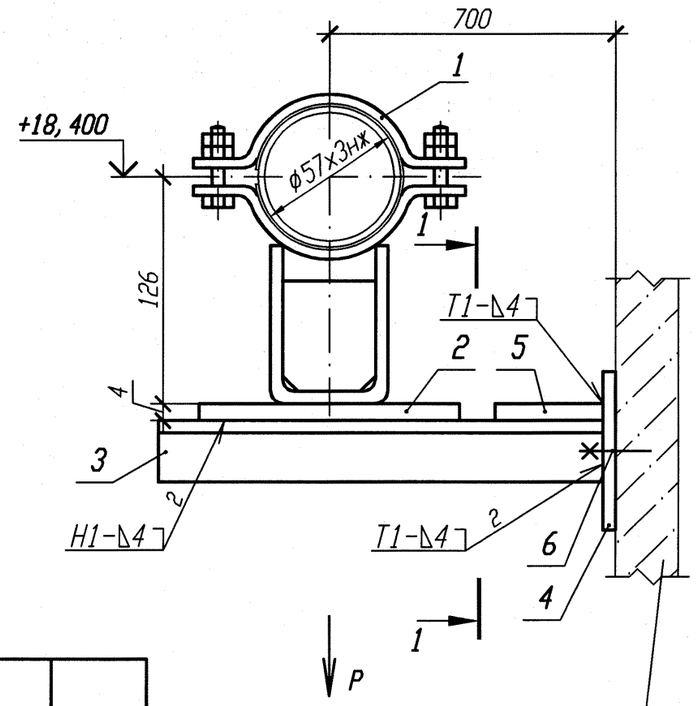

Смотри строительные чертежи R3.00094.1.0.21

Номер опоры	Р, кН
3TS21Y015	0,15
3TS21Y013	0,16
3TS21Y010	0,17
3TS21Y123	0,19
3TS21Y113	0,19
3TS21Y012	0,18

Спецификация деталей

Поз.	Обозначение	Наименование	Кол.	Материал	Масса, кг ед.	Масса, кг общ.	Примечание
1	А8-511.000-11	Опора 57К	1	Сборный	1,76	1,76	
2	ГОСТ 19903-74	Лист Б-ПН 4х120х80	1	ст 3 сп 5 ГОСТ 14637-89	0,3	0,3	
3	ГОСТ 8509-93	Уголок Б 50х50х5 l=750	2	Вст 3 сп 5 ГОСТ 535-2005	2,825	5,65	
4	ГОСТ 19903-74	Лист Б-ПН 4х140х80	1	ст 3 сп 5 ГОСТ 14637-89	0,35	0,35	
5	ГОСТ 19903-74	Лист Б-ПН 4х100х100	1	ст 3 сп 5 ГОСТ 14637-89	0,31	0,31	
6	ГОСТ 28778-90	БСР 10х100 У3	2	Сборный	0,09	0,18	
	ГОСТ 9467-75	Электроды		УОНИИ 13/45			
				Итого:		8,56	

РАЗРЕЗ 1-1

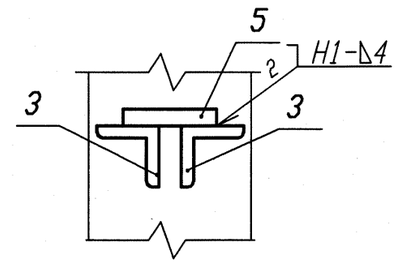

1 Привязку опоры смотри 3TS21Z09.
2 Изготовить шесть комплектов.
3 Сварку производить по ГОСТ 5264-80.
4 Отметка трубопровода подлежит уточнению в соответствии с уклоном трубопровода.
5 Максимальная нагрузка на опору дана с учетом сейсмического воздействия.

АРХИВНЫЙ ЭКЗЕМПЛЯР

Изм.	Кол. уч.	Лист	N док.	Подп.	Дата
1	-	Зам.	102-12	-	-
Инженер		Соприф			24.08
Пров. вед. инж.		Веренцова			24.08
Пров. нач. гр.		Жук			24.08
Н. контр		Краснояров			27.08

Инв. N подл. R3.00783.1.0.11
Лист 181

R3.TS21.3012.011.01.00.005

Ростовская АЭС Блок 3

Реакторное отделение
Негерметичная часть
Трубопроводы системы очистки технологических сдувок

Стадия	Лист	Листов
Р		1

Опора скользящая
3TS21Y015, 3TS21Y013, 3TS21Y010, 3TS21Y123, 3TS21Y113, 3TS21Y012

ОАО "НИАЭП" 2012

Инв. N подл. | Подп. и дата | Взам. инв. N
R3.00783.1.0.11

Формат А3